硬密封法兰蝶阀产品概述

蝶阀是随阀杆转动的圆形碟板作启闭件，实现阀门的开启或关闭，蝶阀主要作截断阀使用，也可以设计成具有调节和截断功能。
三偏心多层次蝶阀具有无机械磨损，可达零泄漏，适用于石油、化工、冶金、电力、食品、医药、给排水、气体输送等不同介质的管道上作为调节、截断流体的最佳装置。

硬密封法兰蝶阀主要性能参数

公称通经 DN（mm）	50～2000			
公称药理 PN（MPa）	0.6	1.0	1.6	2.5
密封试验(MPa)	0.66	1.1	1.76	2.75
强度试验(MPa)	0.9	1.5	2.4	3.75
适用温度	碳钢：-29℃～425℃不锈钢：-40℃～650℃			
适用介质	水、空气、天然气、油品及弱腐蚀性流体			
泄漏率	符合 GB/T13927-92 标准			
驱动方式	蜗轮传动、电动、气动、液动			

硬密封法兰蝶阀主要零件材料

零件名称	材料
阀体	WCB、合金钢、不锈钢、QT450-10
蝶板	WCB、合金钢、不锈钢、QT450-10
阀轴	2Cr13 不锈钢、合金钢
密封圈	不锈钢圈
填料	柔性石墨

硬密封法兰蝶阀结构特点

1 流体阻力较小，中大口径的蝶阀全开时的有效面积较大。
2 启闭迅速，比较省力，启动时只需把转动 90°,方便而迅速。
3 结构简单，体积较小，重量较轻。
4 三偏心蝶阀是指：阀杆轴线与碟板密封面偏移一定的尺寸，蝶板密封面与阀体通道轴线偏移一定尺寸，阀座回转轴线与阀体通道轴线形成一个偏心角，故称三偏心。蝶阀从 0°—90°开启时，蝶阀密封面会在开启的瞬间立即脱离阀座密封面，在其 90°—0°关闭时，只有在关闭的瞬间，其蝶板圆锥形密封面才会接触并压紧阀座圆锥形密封面，所以阀座与碟板上的密封面间无任何磨擦，去除了
5 扭矩密封：三偏心的结构使蝶阀关闭时，其密封主、副两密封面之间的密封比压由外加于阀杆的驱动力矩产生，不仅消除了常规弹性阀座弹性材料老化，冷流，弹性失效等因素造成的密封比压降低和消失，而且可以通过外加驱动力矩的改变，实现对其密封比压的任意调整，从而使三偏心蝶阀的密封性能改善，蝶阀的使用寿命也大大提高。
6 软硬层叠式金属密封结构；蝶阀密封圈采用软硬层叠式不锈钢片和柔性石墨

板的密封面，使其具有金属硬密封和弹性密封的双重优点，无论在低温和高温工况下均具有优良的密封性能。

7 阀体密封面：采用堆焊硬质合金或不锈钢，使得密封面强度高，硬度好，耐磨损。

硬密封法兰蝶阀产品结构图

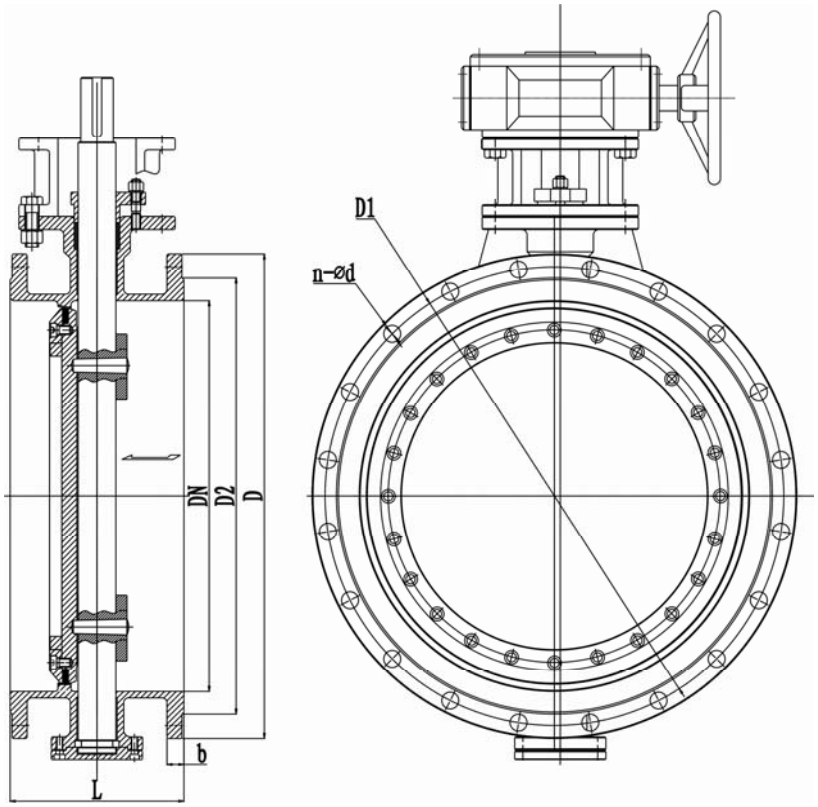

硬密封法兰蝶阀主要外形连接尺寸

公称通经 (DN)	主要尺寸			法兰尺寸和螺栓规格								
				1.0MPa			1.6MPa			2.5MPa		
	L	H1	H	D	D1	n-Φd	D	D1	n-Φd	D	D1	n-Φd
50	108	350	112	165	125	4-18	165	125	4-18	165	125	4-18
65	112	370	115	185	145	4-18	185	145	4-18	185	145	8-18
80	114	380	120	200	160	4-18	200	160	8-18	200	160	8-18
100	127	420	138	220	180	8-18	220	180	8-18	235	190	8-22
125	140	460	164	250	210	8-18	250	210	8-22	270	220	8-26
150	140	555	175	285	240	8-22	285	240	8-22	300	250	8-26
200	152	760	200	340	295	8-22	340	295	12-22	360	310	12-26
250	165	830	243	395	350	12-22	405	355	12-26	425	370	12-30
300	178	895	250	445	400	12-22	460	410	12-26	485	430	16-30
350	190	950	280	505	460	16-22	520	470	16-26	555	490	16-33
400	216	1190	305	565	515	16-26	580	525	16-30	620	550	16-36
450	222	1255	350	615	565	20-26	640	585	20-30	670	600	20-36

500	229	1305	380	670	620	20-26	715	650	20-33	730	660	20-36
600	267	1340	445	780	725	20-30	840	770	20-36	845	770	20-39
700	292	1520	480	895	840	24-30	910	840	24-36	960	875	24-42
800	318	1710	530	1015	950	24-33	1025	950	24-39	1085	990	24-48
900	330	1810	580	1115	1050	28-33	1125	1050	28-39	1185	1090	28-48
1000	410	1960	650	1230	1160	28-36	1255	1170	28-42	1320	1210	28-56
1200	470	2250	760	1455	1380	32-39	1485	1390	32-48	1530	1420	32-56
1400	530	2435	850	1675	1590	36-42	1685	1590	36-48	1755	1640	36-62
1600	600	2780	1030	1915	1820	40-48	1930	1820	40-56	1975	1860	40-62
1800	670	3020	1230	2115	2020	44-48	2130	2020	44-56	2195	2070	44-70
2000	760	3270	1350	2325	2230	48-48	2345	2230	48-62	2425	2300	48-70

硬密封法兰蝶阀安装维护说明

1、安装本阀门时事先清理阀腔和密封面，不允许有污物附着而影响密封性能。使用时定期清洗密封面及丝杆加注润滑油。

2、手动装置、手轮、丝杆不允许作起吊用.

3、清理阀腔的同时要清理(清洗)所要安装之管道内杂质，以防止污物杂质轧伤密封面而影响密封性能。

4、在使用中应靠控制箱或手动装置来控制该阀，不得借助于其它辅助工具。

5、暂不使用本阀时，应存放在干燥室内，二端通径堵塞，不准将产品任意堆放，以免损伤产品的有关零件。